A0-数控机床装夹装置

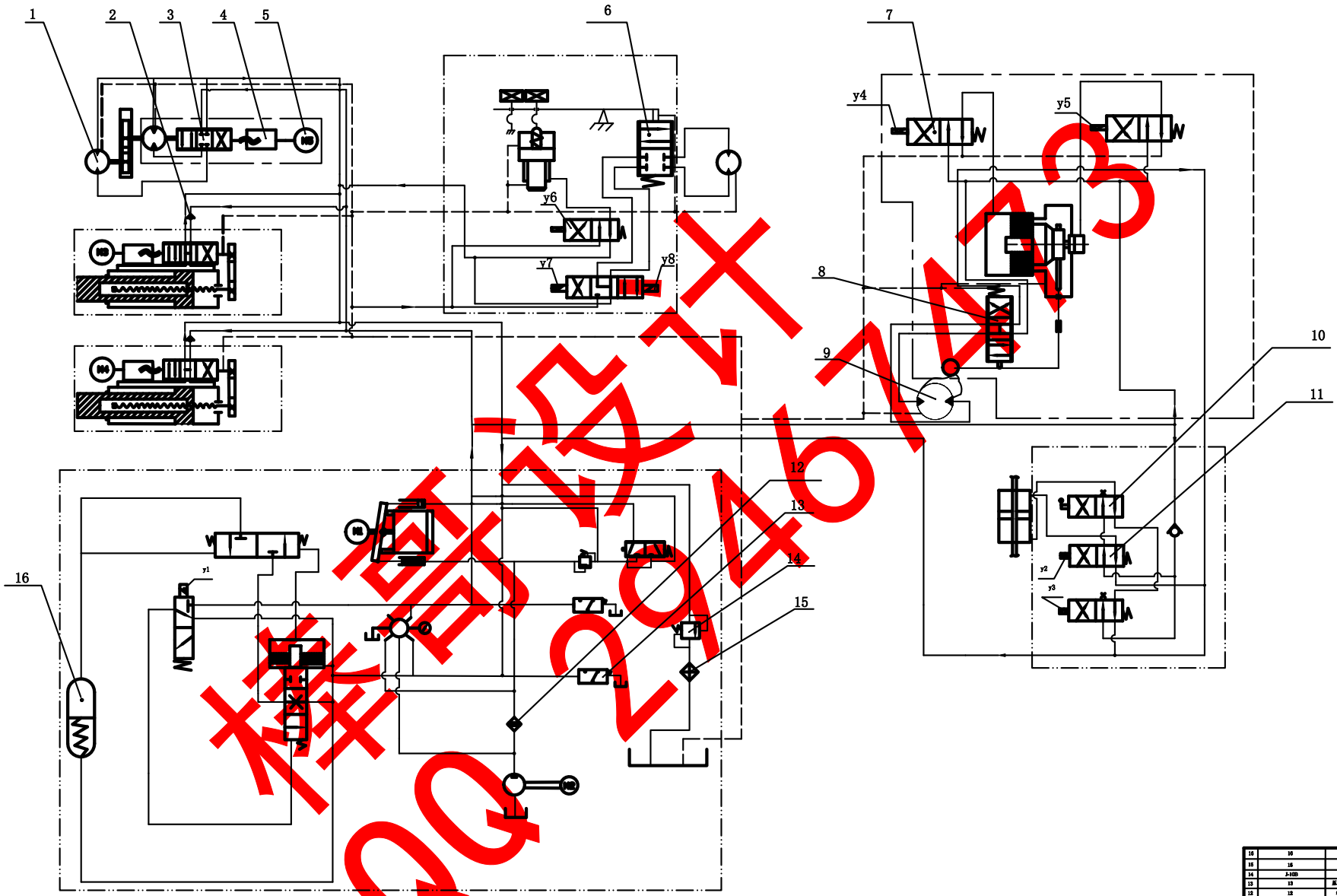

序号	代号	名称	数量	材料	单件	总计	备注
16	16	背压阀	1				组件
15	15	冷却器	1				组件
14	J-10B	减压阀	2				组件
13	13	压力继电器	2				组件
12	12	过滤器	1				组件
11	22D-10B	二位四通电磁换向阀	2				组件
10	22D-10B	二位四通电磁换向阀	1				组件
9	9	直动式溢流阀(先导式溢流阀)	1				组件
8	22D-10B	三位四通电磁换向阀(中位O型)	3				组件
7	22D-10B	二位四通电磁换向阀	3				组件
6	6	液控单向阀	3				组件
5	5	电动机	3				组件
4	4	变量泵	3				组件
3	34D-10B	三位四通电磁阀	3				组件
2	L-10B	单向阀	3				组件
1	122B	直动式溢流阀(先导式溢流阀)	3				组件

标记	处数	分区	更改文件号	签名	年月日	数控机床装夹装置液压原理图		数控机床装夹装置
设计			标准化			阶段标记	重量	比例
校对								1:4
审核						共6张	第6张	
工艺			批准					

样图设计
QQ 2946743

A0-油箱装配图

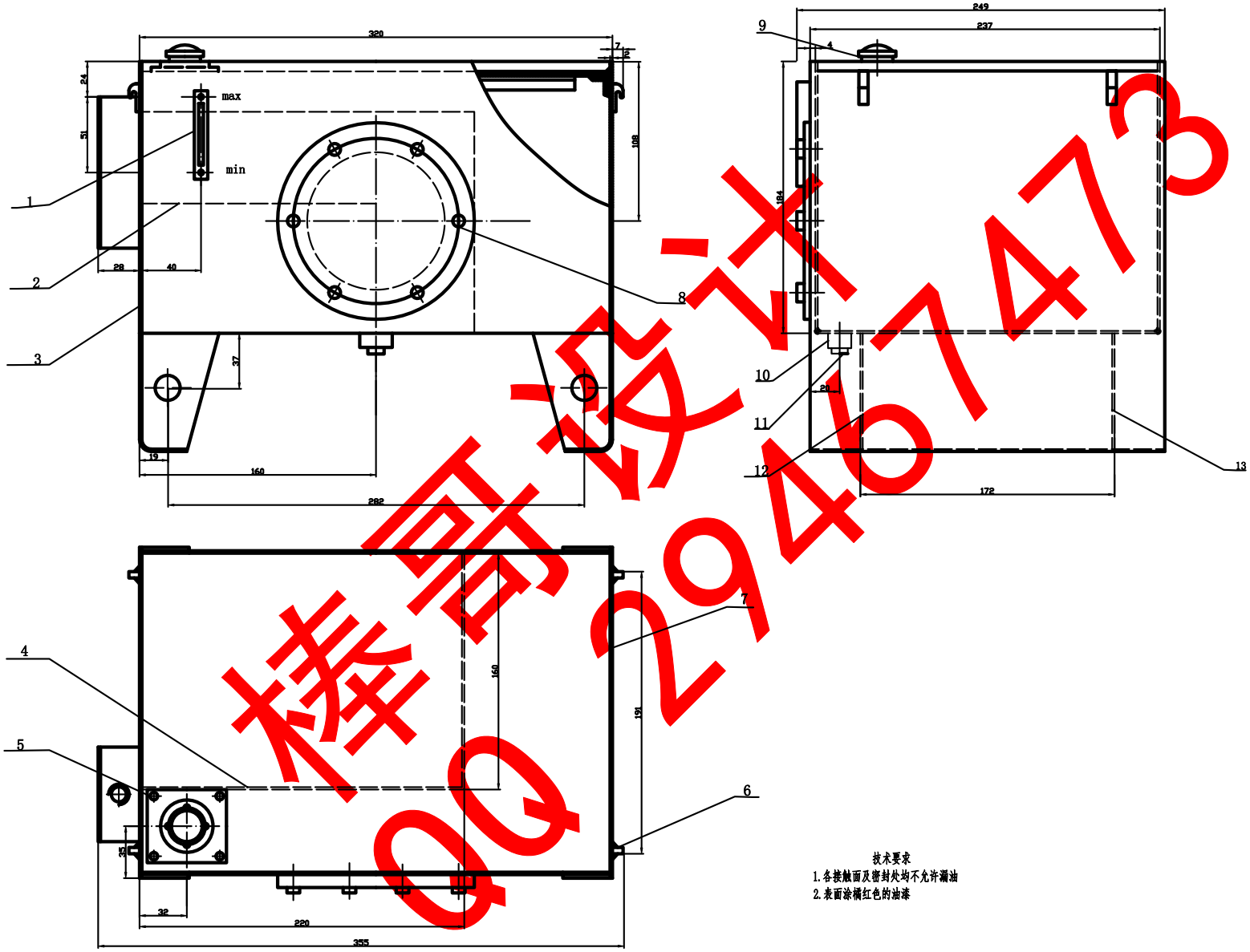

技术要求

1. 各接触面及密封处均不允许漏油
2. 表面涂橘红色的油漆

序号	代号	名称	数量	材料	单件	总计	备注
13		后支脚	1	45			
12		前支脚	1	45			
11		螺栓M27x1.5	1	Q235			
10		放油管	1	Q235			
9		空气滤清器					
8		螺栓M10	6	Q235			
7		侧板	1	45			
6		油箱吊钩	4	35			
5		螺栓M5x8	4	Q235			
4		隔板	1	45			
3		侧板	1	45			
2		前板	1	45			
1		观察孔盖	2	Q235			

标记	处数	分区	更改文件号	签名	年月日	阶段标记	重量	比例	油箱装配图
设计									
校对							1	1:4	
审核						共6张	第5张		
工艺			批准						

棒哥设计
QQ 2946747473

A1-运动简图

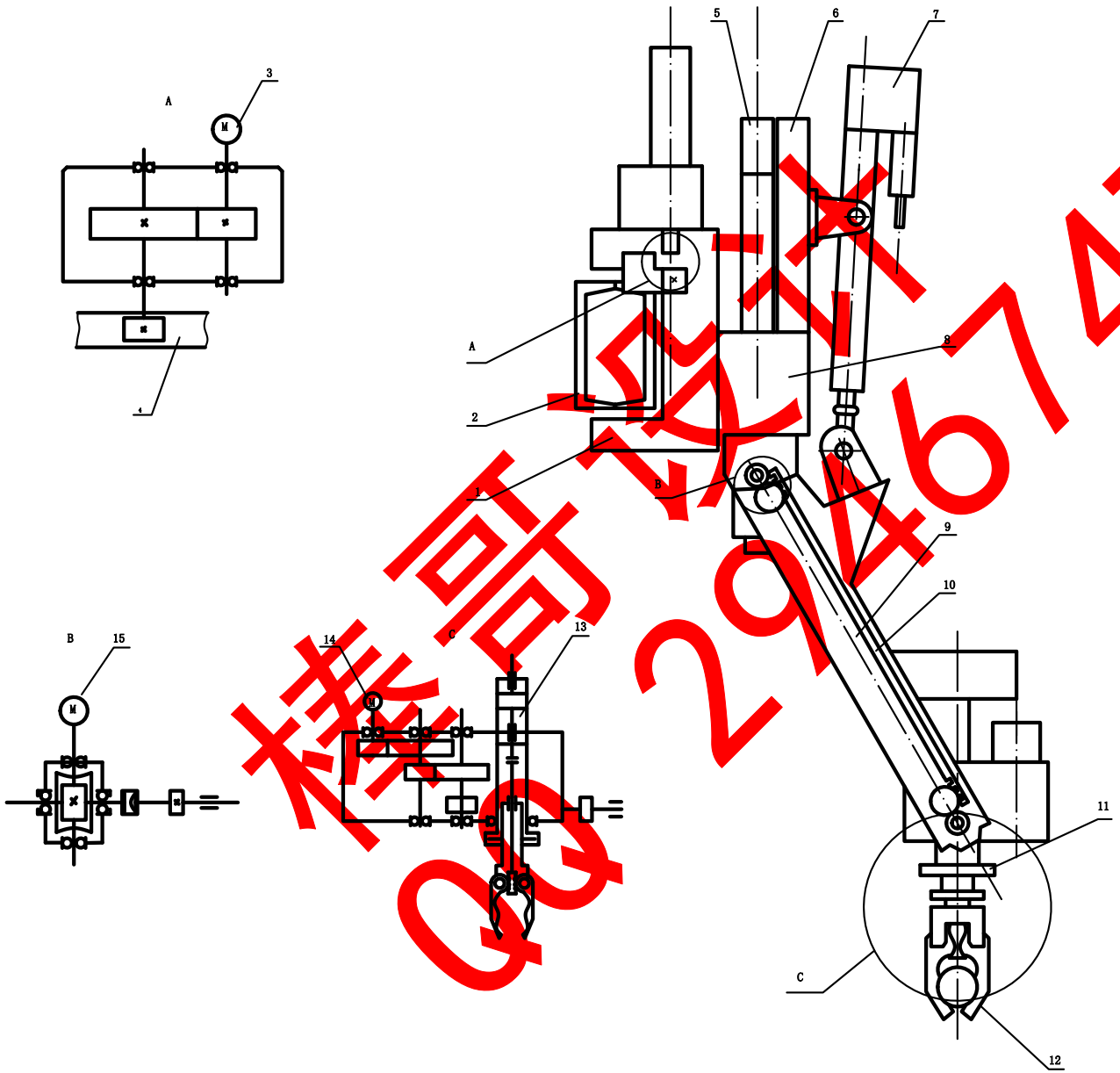

序号	代号	名称	数量	材料	单件重量	总计重量	备注
16		液压马达					
14		液压马达					
13		液压缸					
12		夹持机构					
11		手腕					
10		齿条					
9		手臂					
8		滑板的机体					
7		驱动装置					
6		滑板					
5		连杆					
4		齿条					
3		发动机					
2		单轨					
1		小车					

标记	处数	分区	更改文件号	签名	年月日				工业机器人运动简图
设计			标准			阶段标记	重量	比例	
审核									
工艺			批准			共 6 张	第4 张		

棒哥设计
QQ 2946747473

A2-导向套

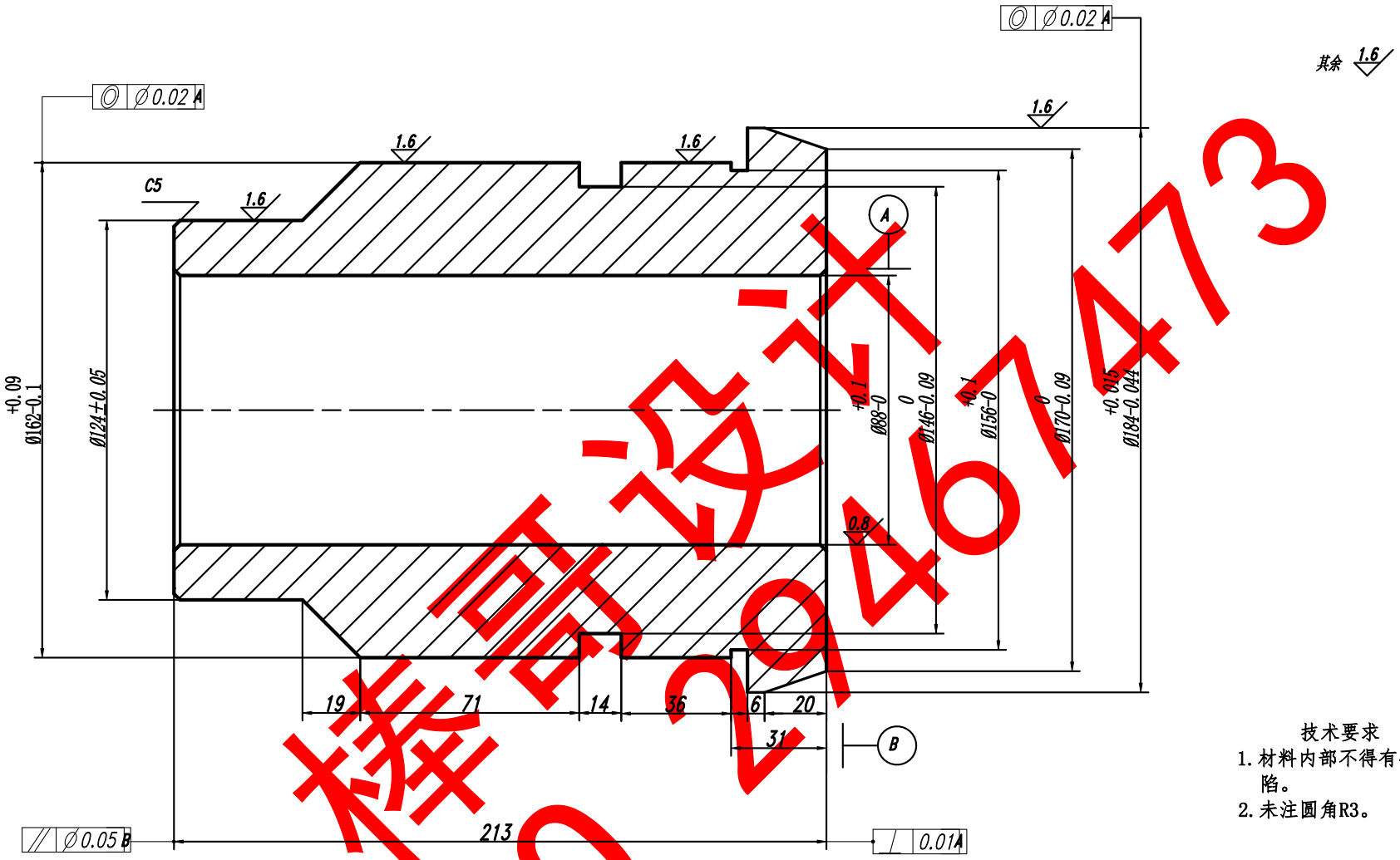

技术要求

1. 材料内部不得有砂眼，疏松等缺陷。
2. 未注圆角R3。

棒哥设计 QQ 2946747473

标记	处数	分区	更改文件号	签名	年月日				导 向 套
设计			标准化			阶段标记	数量	比例	
校对							1	1：1	
审核						共6张	第1张		
工艺			批准						

A2-活塞杆

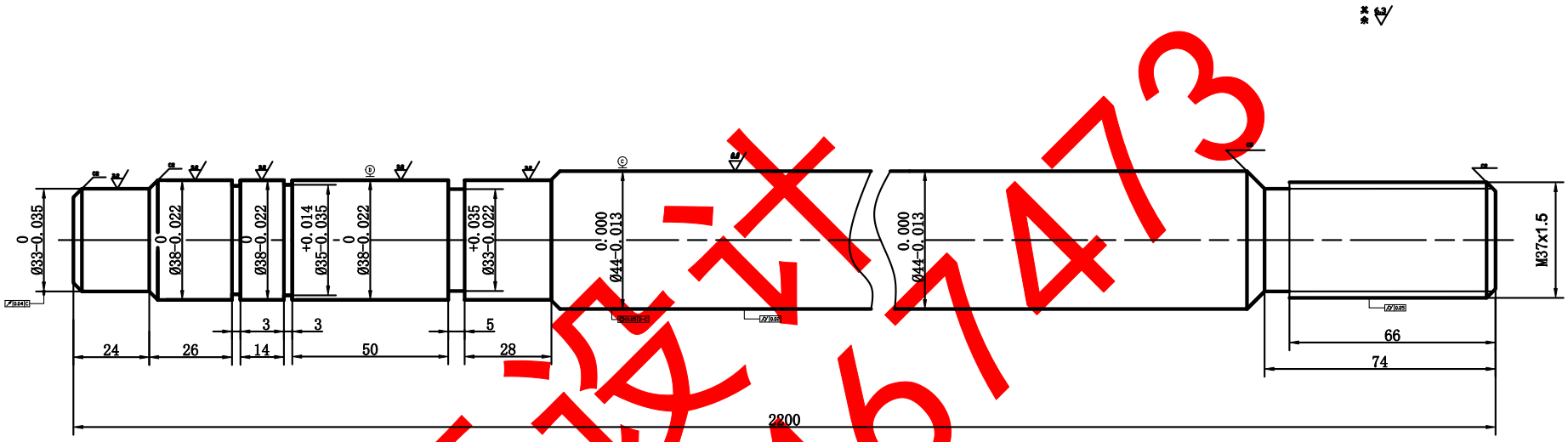

技术要求

1. 调质处理217-255HBS。
2. 未注圆角R3。

棒哥设计
QQ 2946747473

标记	处数	分区	更改文件号	签名	年月日		活 塞 杆
设计			标准化			阶段标记 数量 比例	
校对						1 1:1	
审核						共6张 第2张	
工艺			批准				

A2-液压缸

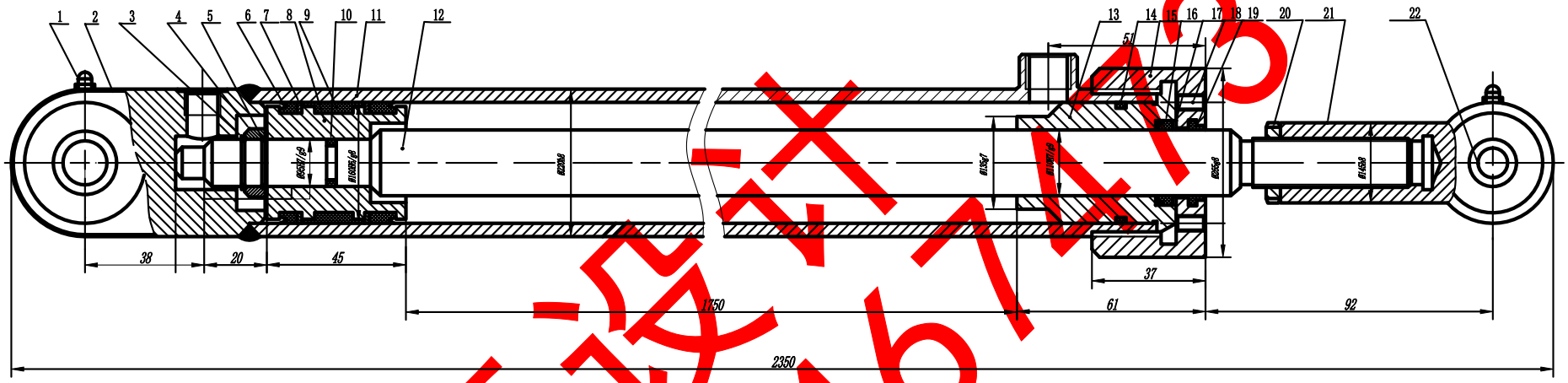

技术要求

1. 装配前所有零件用煤油清洗,缸体内不允许有任何杂质存在。
2. 各接触面及密封处均不允许漏油。
3. 表面涂橘红色的油漆。

序号	名称	数量	材料	单件	总计	备注
				重量		
22	耳环衬圈	1	Q235			
21	耳环本体	1	Q235			DB5782-86
20	锁紧螺帽	1	Q235			
19	防尘圈	1	半粗羊毛毡			
18	锁紧螺钉	1	Q235			
17	挡圈	1	Q235			
16	密封圈	1	半粗羊毛毡			
15	端盖	1	Q235			DB5782-86
14	密封圈	6	半粗羊毛毡			
13	导向套	1	Q235			
12	活塞杆	1	45			
11	缸筒	1	45			
10	密封圈	1	半粗羊毛毡			

序号	名称	数量	材料	单件	总计	备注
				重量		
9	支撑环	1	Q235			
8	活塞本体	1	Q235			
7	挡圈	1	Q235			
6	密封圈	1	半粗羊毛毡			
5	卡环	1	Q235			
4	挡环	1	Q235			
3	弹簧卡圈	1	Q235			
2	缸低	1	Q235			DB5782-86
1	螺钉	2	Q235			

标记	处数	分区	更改文件号	签名	年月日

设计			标准化		
校对					
审核					
工艺			批准		

阶段标记	数量	比例
	1	1:1

共6张 第3张

液压缸装备图

精哥设计 QQ 2946747179